ŘEZ A–A

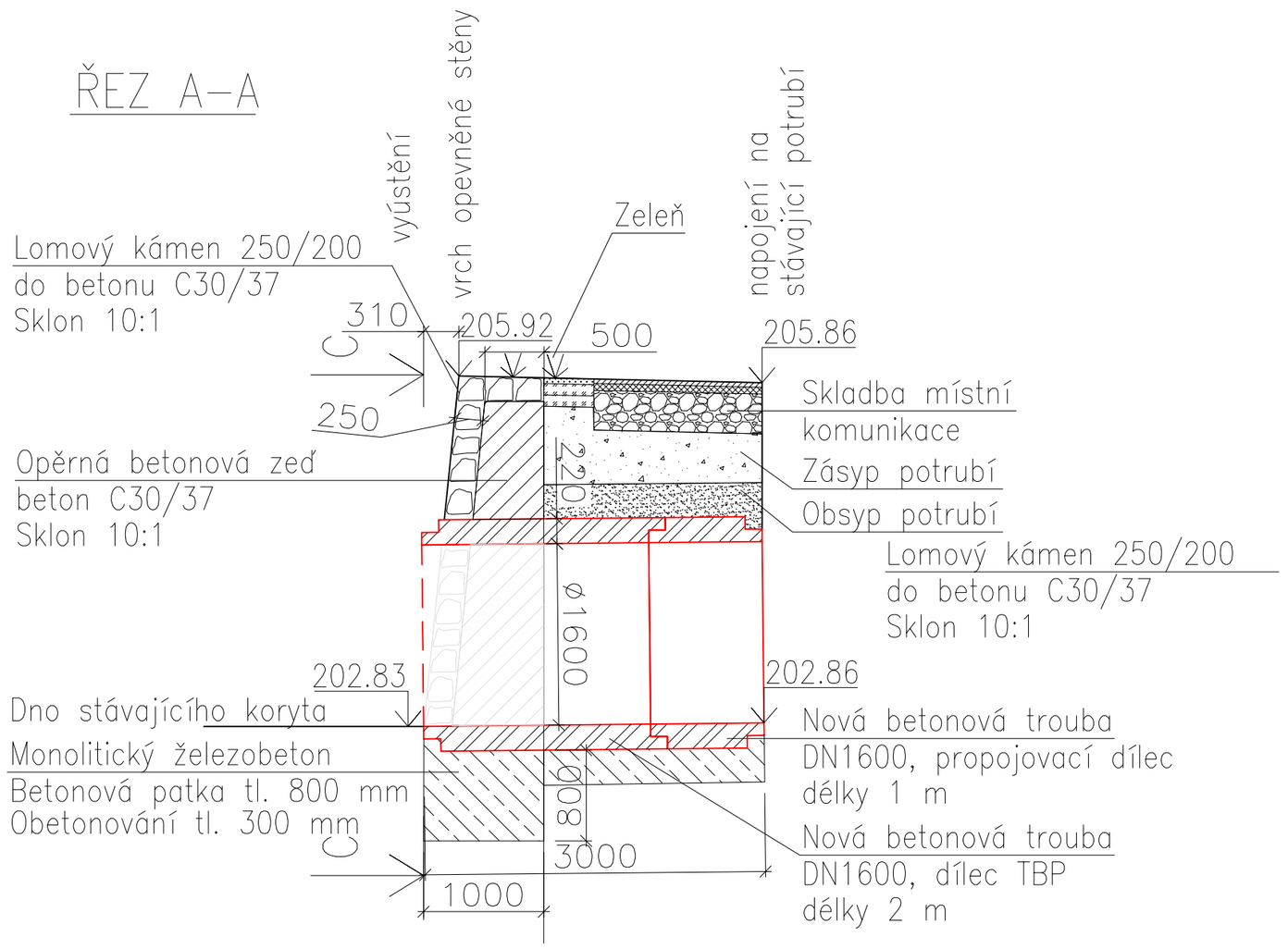

ŘEZ C–C

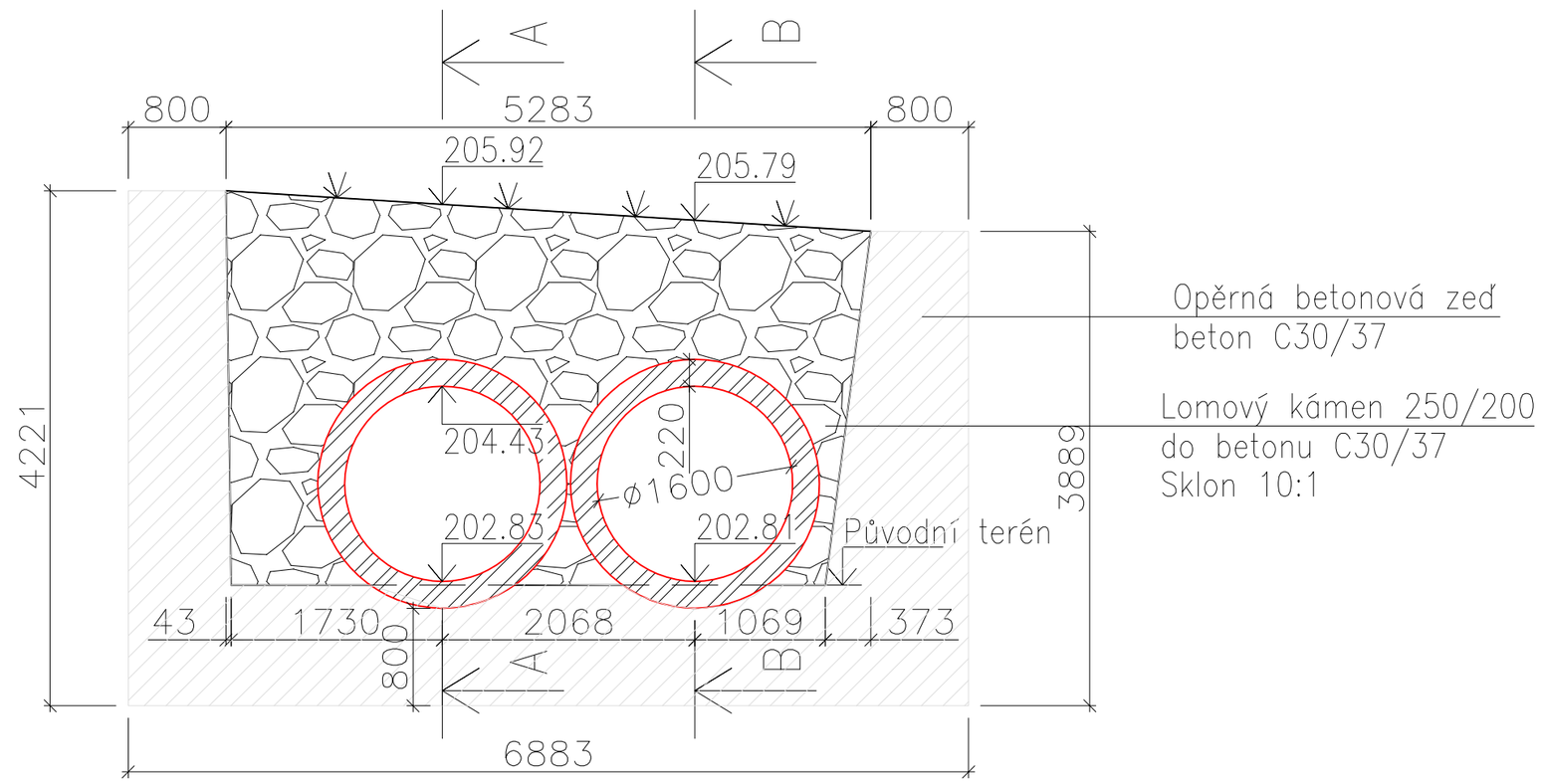

ŘEZ B–B

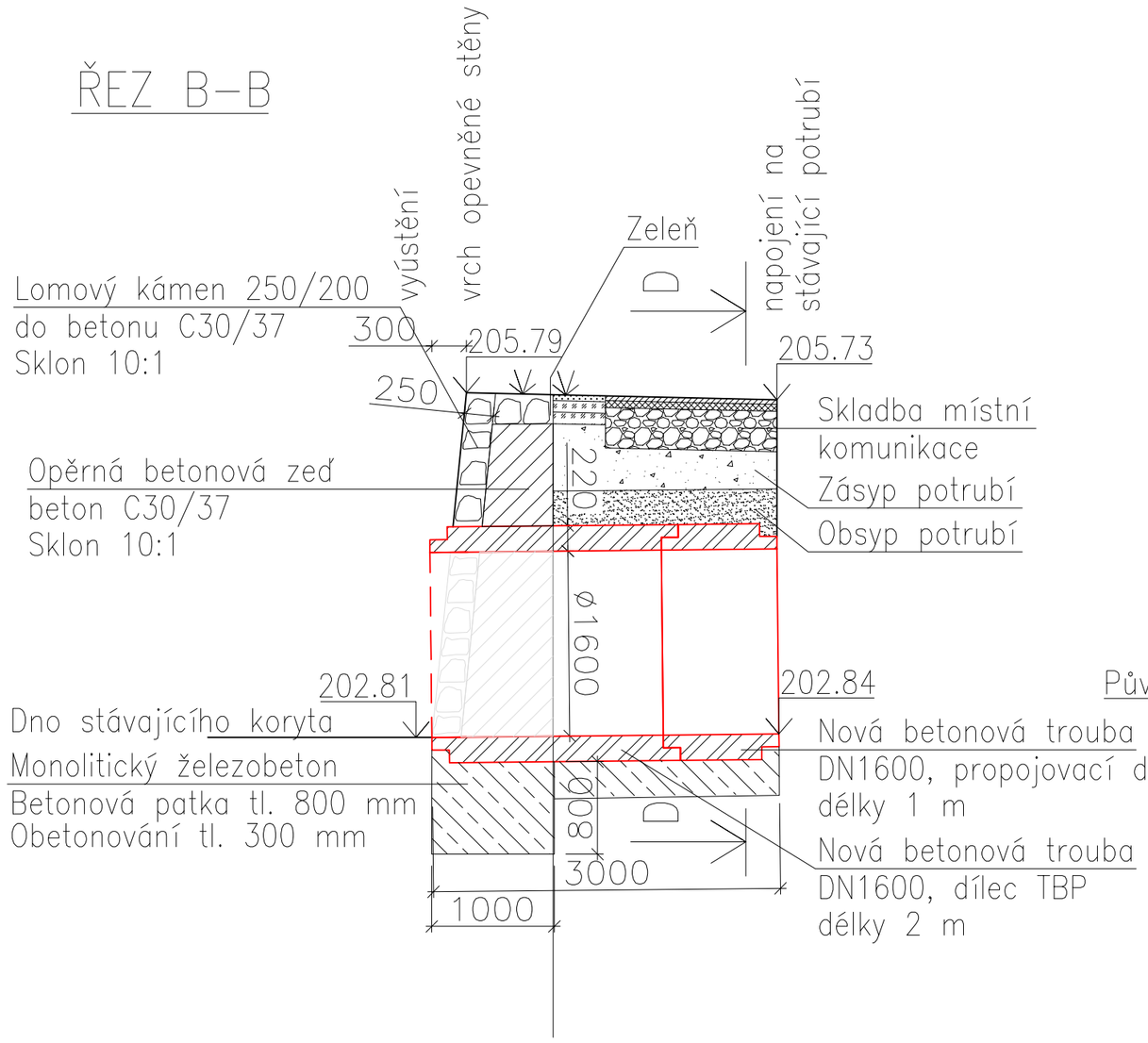

ŘEZ D–D

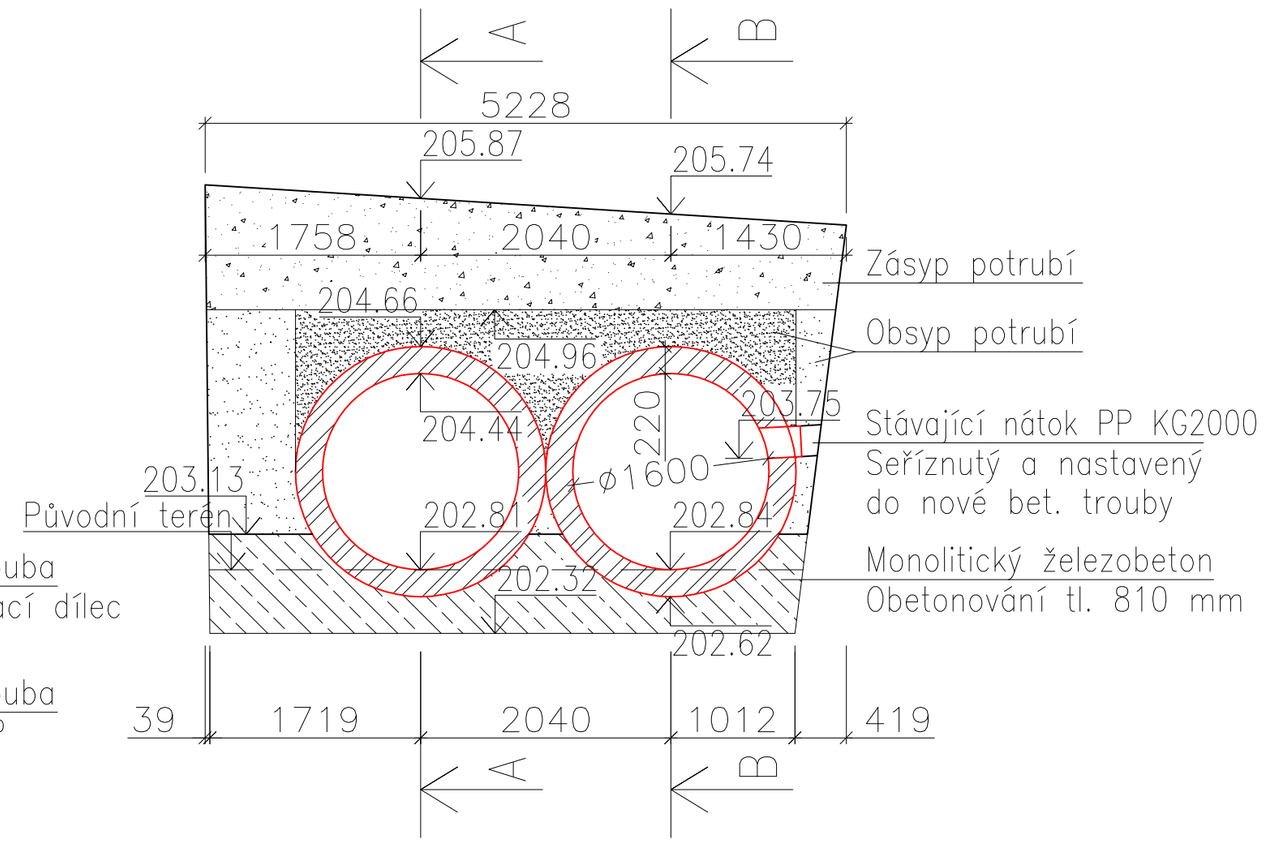

Změna:			Provedl:		Dne:		Podpis:	
	c)							
	b)							
	a)							

AQUECON

AQUECON a.s.

www.aquecon.cz
info@aquecon.cz

Sídlo:
Čs. Legií 445/4
415 01 Teplice
IČ: 14868202

Projekce:
Čs. Legií 445/4
415 01 Teplice
tel: 417 535 725

Autorizační razítko:

Paré:

Hl.inž.projektu:	Ing. Hála	Projektant:	Ing. Müller	Vypracoval:	Kropáček	Kontroloval:	Ing. Hála
Podpis:		Podpis:		Podpis:		Podpis:	

Objednatel: Město Bílina, Břežánská 50/4, 418 31 Bílina	Datum:	03/2023	FA4 4
Stavba: Napojení parkoviště u zimního stadionu do ulice Litoměřická v Bílině	Stupeň:	DUR+DSP	
	Č.zak.:	2023-001/0612	
	CAD:	D.1.1.5_výustní objekt.dwg	
	2023-001-41150		
Obsah: Výkres výustního objektu	Měřítko: 1:50 Kótováno v mm	č.přílohy: D.1.1.5	