OBECNÉ POZNÁMKY:

VŠECHNY ROZMĚRY JE NUTNÉ OVĚŘIT DLE SKUTEČNÉHO STAVU NA STAVBĚ

- V PŘÍPADĚ NESROVNALOSTI MEZI JEDNOTLIVÝMI ČÁSTMI DOKUMENTACE PLATÍ:

A. VÝKRESY DETAILNĚJŠÍHO MĚŘÍTKA MAJÍ PŘEDNOST PŘED VÝKRESY MENŠÍHO MĚŘÍTKA

B. TEXTOVÁ URČENÍ MAJÍ PŘEDNOST PŘED VÝKRESY

- VEŠKERÉ VÝROBKY JSOU POUZE REFERENČNÍ. STANOVUJÍ STANDARD POŽADOVANÝ I NVESTOREMA A PROJEKTANTEM.
- PRO PLNĚNÍ VEŘEJNÉ ZAKÁZKY SE PŘIPOUŠTÍ POUŽITÍ KVALITATIVNĚ A TECHNICKY OBDOBNÝCH ŘEŠENÍ !

NÁZEV AKCE:

ZŠ Lidická

Odborné učebny a bezbariérové řešení školy

MÍSTO STAVBY:

ZŠ LIDICKÁ, ul. Lidická č. p. 31/18, 418 01 Bílina
Kontaktní osoba: Mgr. Marie Sechovcová (zástupce ředitelky)
mob: +420 607 861 820, email: zastupce@zslidicka.cz

INVESTOR:

Město Bílina
Břežánská 50/4, 418 31 Bílina
Zastoupený: Oldřich Bubeníček, starosta města
Kontaktní osoba: Erich Mika, odbor investic
mob: +420 723 366 940, email: mika@bilina.cz

ZPRACOVATEL ČÁSTI:

Ing. arch. Jan Heller, ČKA 4261
Zelená 400/6, 500 04 Hradec Králové
tel.: +420 724 590 067
e-mail: info@heller-architekti.cz

STUPEŇ:

DOKUMENTACE PRO STAVEBNÍ ŘÍZENÍ A DOKUMENTACE PRO PROVEDENÍ STAVBY

ČÁST:

D.1.1. ARCHITEKTONICKO - STAVEBNÍ ŘEŠENÍ

VÝKRES:

8000- DETAILY

VYPRACOVAL:

Ing. arch. Jan Heller

MĚŘÍTKO:

-

DATUM:

06/2017

ČÍSLO VÝKRESU:

8000

PARÉ:

OBSAH DOKUMENTACE

číslo přílohy	číslo výkresu	název výkresu	měřítko	formát
D.1.1.B.	**8000**	**DETAILY**		
	8001	TRUHLÁŘSKÝ VÝROBEK PODIA	1:20	2xA4
	8002	KONSTRUKCE SCHODŮ	1:10	2xA4
	8003	VĚTRACÍ MŘÍŽKA U PRAHU VSTUPNÍCH DVEŘÍ	1:5	A4

PROJEKT: ZŠ Lidická - odborná učebna a bezbariérové řešení školy
STUPEŇ: Dokumentace pro stavební řízení a dokumentace pro provedení stavby

8000 - DETAILY

OZNAČENÍ:	NÁZEV:
8001	TRUHLÁŘSKÝ VÝROBEK PODIA

půdorys
1:20

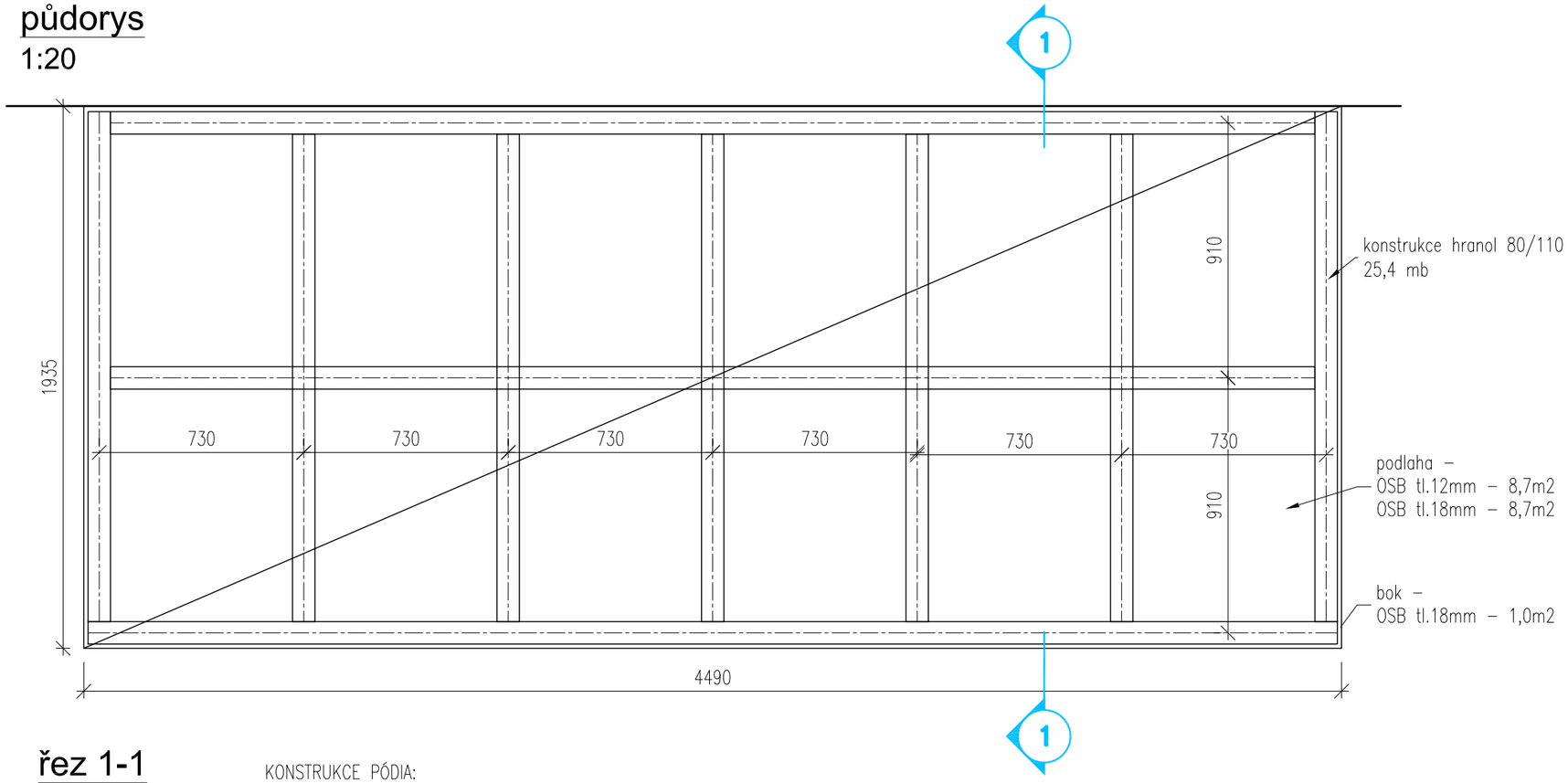

řez 1-1
1:20

KONSTRUKCE PÓDIA:

přírodní linoleum	2,5mm
lepidlo	1mm
vyrovnávací stěrka	3mm
2x OSB-2, tl.18mm, 12mm	30mm
rošt, smrkové hranoly 80/110	110mm

KONSTRUKCE PODLAHY:

2x OSB-2, tl.18mm, 12mm	30mm
stávající podlahová prkna	

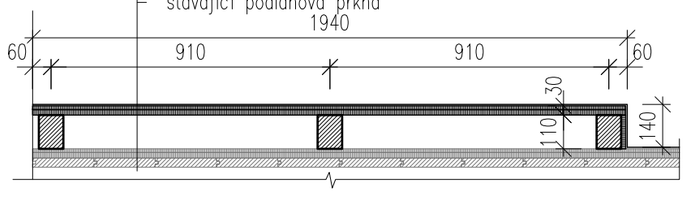

UMÍSTĚNÍ:	4.07	
ROZMĚR:	VIZ. VÝKRES	
OZN:	PRŮŽEZ:	CELKEM
	HRANOLY 110 / 80 mm	25,40 mb
	OSB-2 tl. 18mm	9,7 m2
	OSB-2 tl. 12mm	8,7 m2

POPIS:
MONTOVANÁ TRUHLÁŘSKÁ KONSTRUKCE PODIA:
- JEDNOTLIVÉ PRŮŘEZY KONSTRUKČNÍCH PRVKŮ PROVÉST Z HRANĚNÉHO ŘEZIVA
- JEDNOTLIVÉ KONSTRUKČNÍ DÍLY NAVZÁJEM SPOJOVAT OCEL. TESAŘSKÝMI ÚHELNÍKY (POZINK.)
- DO ÚHELNÍK. SPOJŮ POUŽÍT VRUTY MIN. Ø4,5 mm (BEZ PŘEDVRTÁNÍ)
- VEŠKERÉ DŘEVĚNÉ PRVKY BUDOU OPATŘENY NÁTĚREM PROTI HMYZU A DŘEVOKAZNÝM HOUBÁM
- KONSTRUKCE BUDE OPLÁŠTĚNA OSB DESKAMI, KTERÉ BUDOU NAVZÁJEM PROŠROUBOVÁNY VRUTY. POCHOZÍ STRANA Z OSB tl.18, 12mm. ČELNÍ HRANY PODIA Z OSB tl.18mm.
- NA HRANĚ PODIA OSAZEN UKONČOVACÍ L PROFIL, UŠLECHTILÁ OCEL, LEPENO.

MATERIÁL:
SMRK C20
OSB-2 tl.18, 12 mm
SPOJE OCELOVÉ POZINKOVÉ

ÚPRAVA:
HRANOLY, OSB - nátěr proti dřevokazným houbám a hmyzu

POZN.:
NÁŠLAPNÁ VRSTVA VIZ. SPECIFIKACE PODLAH 5100
DIMENZE NOSNÝCH PRVKŮ LZE PŘIZPŮSOBIT ZVYKLOSTEM DODAVATELE.
VÝMĚRY JSOU POČÍTÁNY JAKO ČISTÉ BEZ PROŘEZŮ !

- VEŠKERÉ KÓTY JSOU POUZE ORIENTAČNÍ, PŘED VÝROBOU A MONTÁŽÍ JE NUTNÉ PŘESNÉ ROZMĚRY OVĚŘIT NA STAVBĚ!
- VEŠKERÉ UVEDENÉ VÝROBKY JSOU POUZE REFERENČNÍ, STANOVUJÍ STANDARD POŽADOVANÝ INVESTOREM A PROJEKTANTEM! PRO PLNĚNÍ VEŘEJNÉ ZAKÁZKY SE PŘIPOUŠTÍ POUŽITÍ KVALITATIVNĚ A TECHNICKY OBDOBNÝCH ŘEŠENÍ V SOULADU S PROJEKTEM A ARCHITEKTEM.
- TABULKA VÝROBKŮ NENAHRAZUJE DÍLENSKOU DOKUMENTACI. DÍLENSKOU DOKUMENTACI PŘEDLOŽÍ DODAVATEL ARCHITEKTOVI KE SCHVÁLENÍ.
- SOUČÁSTÍ DODÁVKY JE VEŠKERÝ MONTÁŽNÍ A KOMPLETAČNÍ MATERIÁL VČETNĚ DOPASOVÁNÍ K OKOLNÍM KONSTRUKCÍM.

PROJEKT: ZŠ Lidická - odborná učebna a bezbariérové řešení školy
STUPEŇ: Dokumentace pro stavební řízení a dokumentace pro provedení stavby

8000 - DETAILY

OZNAČENÍ:

8002

NÁZEV:

KONSTRUKCE SCHODŮ

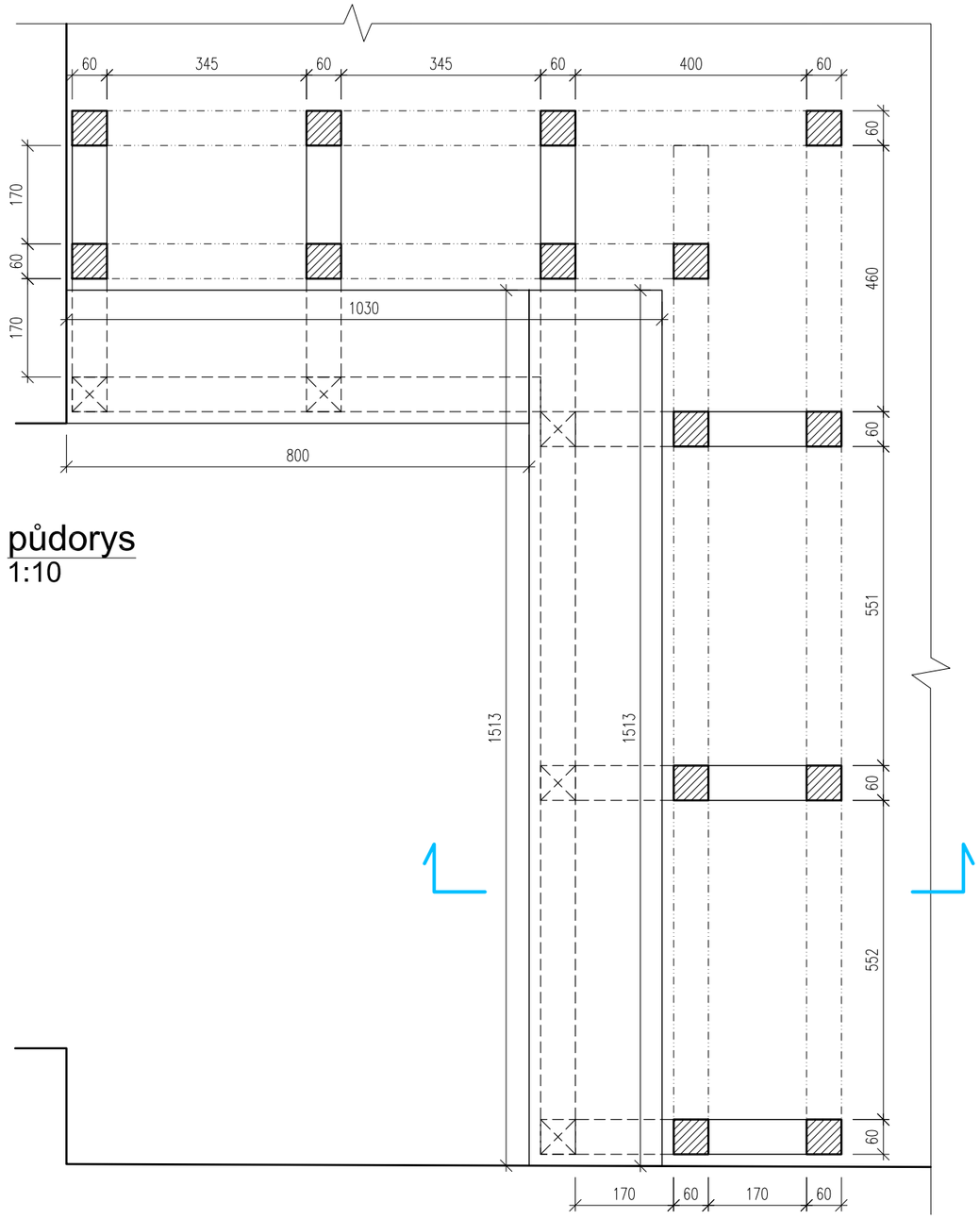

půdorys
1:10

řez 1-1
1:10

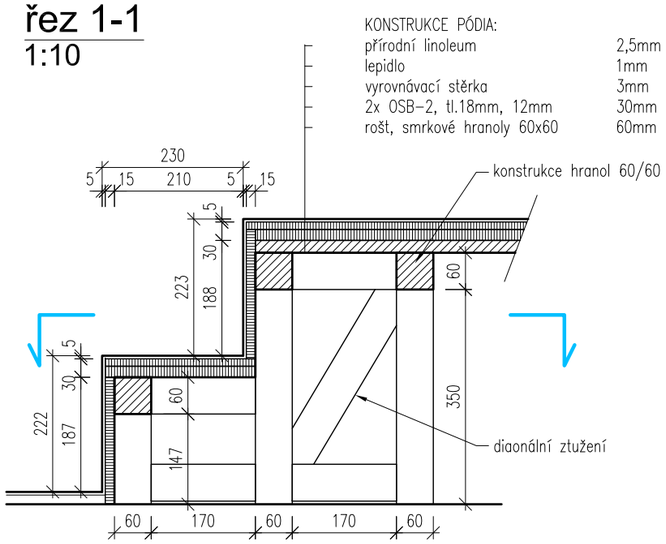

UMÍSTĚNÍ:	4.06	
ROZMĚR:	VIZ. VÝKRES	
OZN:	PRŮŽEZ:	CELKEM
	HRANOLY 60 /60 mm	17,40 mb
	OSB-2 tl. 18mm	2,7m2
	OSB-2 tl. 12mm	1,36 m2

POPIS:

MONTOVANÁ TRUHLÁŘSKÁ KONSTRUKCE PODIA:
- JEDNOTLIVÉ PRŮŘEZY KONSTRUKČNÍCH PRVKŮ PROVÉST Z HRANĚNÉHO ŘEZIVA
- JEDNOTLIVÉ KONSTRUKČNÍ DÍLY NAVZÁJEM SPOJOVAT OCEL. TESAŘSKÝMI ÚHELNÍKY (POZINK.)
- DO ÚHELNÍK. SPOJŮ POUŽÍT VRUTY MIN. Ø4,5 mm (BEZ PŘEDVRTÁNÍ)
- VEŠKERÉ DŘEVĚNÉ PRVKY BUDOU OPATŘENY NÁTĚREM PROTI HMYZU A DŘEVOKAZNÝM HOUBÁM
- KONSTRUKCE BUDE OPLÁŠTĚNA OSB DESKAMI, KTERÉ BUDOU NAVZÁJEM PROŠROUBOVÁNY VRUTY. POCHOZÍ STRANA Z OSB tl.18, 12mm. ČELNÍ HRANY PODIA Z OSB tl.18mm.
- NA HRANĚ PODIA OSAZEN UKONČOVACÍ L PROFIL, UŠLECHTILÁ OCEL, LEPENO.

MATERIÁL:
SMRK C20
OSB-2 tl.18, 12 mm
SPOJE OCELOVÉ POZINKOVÉ

ÚPRAVA: HRANOLY, OSB - nátěr proti dřevokazným houbám a hmyzu

POZN.:
NÁŠLAPNÁ VRSTVA VIZ. SPECIFIKACE PODLAH 5100
DIMENZE NOSNÝCH PRVKŮ LZE PŘIZPŮSOBIT ZVYKLOSTEM DODAVATELE.
VÝMĚRY JSOU POČÍTÁNY JAKO ČISTÉ BEZ PROŘEZŮ !

- VEŠKERÉ KÓTY JSOU POUZE ORIENTAČNÍ, PŘED VÝROBOU A MONTÁŽÍ JE NUTNÉ PŘESNÉ ROZMĚRY OVĚŘIT NA STAVBĚ!
- VEŠKERÉ UVEDENÉ VÝROBKY JSOU POUZE REFERENČNÍ, STANOVUJÍ STANDARD POŽADOVANÝ INVESTOREM A PROJEKTANTEM! PRO PLNĚNÍ VEŘEJNÉ ZAKÁZKY SE PŘIPOUŠTÍ POUŽITÍ KVALITATIVNĚ A TECHNICKY OBDOBNÝCH ŘEŠENÍ V SOULADU S PROJEKTEM A ARCHITEKTEM.
- TABULKA VÝROBKŮ NENAHRAZUJE DÍLENSKOU DOKUMENTACI. DÍLENSKOU DOKUMENTACI PŘEDLOŽÍ DODAVATEL ARCHITEKTOVI KE SCHVÁLENÍ.
- SOUČÁSTÍ DODÁVKY JE VEŠKERÝ MONTÁŽNÍ A KOMPLETAČNÍ MATERIÁL VČETNĚ DOPASOVÁNÍ K OKOLNÍM KONSTRUKCÍM.

PROJEKT: ZŠ Lidická - odborná učebna a bezbariérové řešení školy
STUPEŇ: Dokumentace pro stavební řízení a dokumentace pro provedení stavby

8000 - DETAILY

OZNAČENÍ:	NÁZEV:
8003	VĚTRACÍ MŘÍŽKA U PRAHU VSTUPNÍCH DVEŘÍ

větrací mřížka
M 1:5

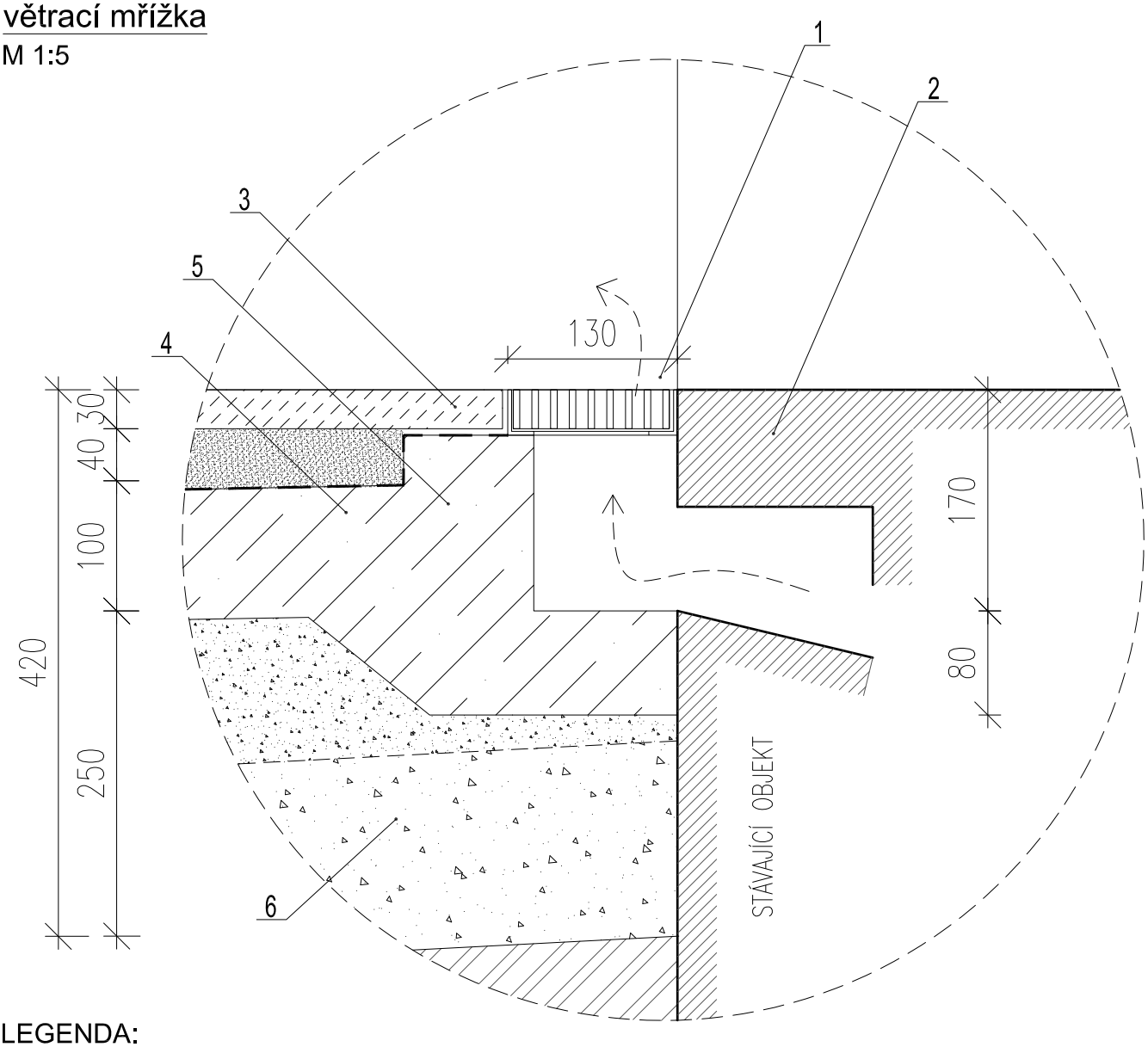

LEGENDA:

1. Větrací mřížka s rámečkem
2. Stávající kamenný práh s větracím kanálem
3. Žulová dlažba 500x500mm v kladecí vrstvě
4. Stabilizační betonový podklad
5. Betonové lože pro osazení rámečku větrací mřížky, hloubku přizpůsobit větracímu kanálu po rozkrytí konstrukce,beton C12/10
6. Podkladní štěrkové lože, frakce 0-32mm, 0-64mm

- VEŠKERÉ KÓTY JSOU POUZE ORIENTAČNÍ, PŘED VÝROBOU A MONTÁŽÍ JE NUTNÉ PŘESNÉ ROZMĚRY OVĚŘIT NA STAVBĚ!
- SOUČÁSTÍ DODÁVKY JE VEŠKERÝ MONTÁŽNÍ A KOMPLETAČNÍ MATERIÁL VČETNĚ DOPASOVÁNÍ K OKOLNÍM KONSTRUKCÍM.